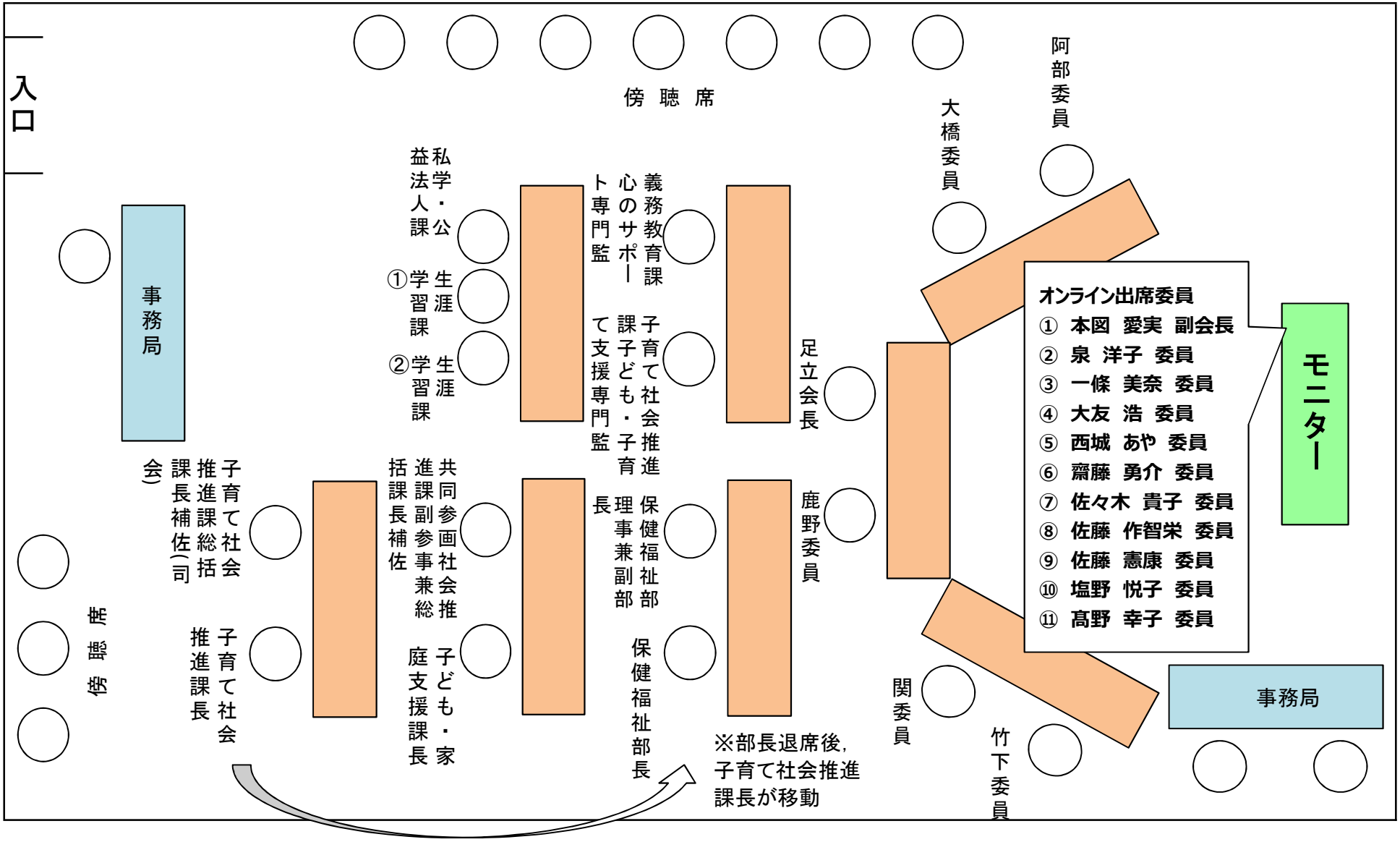宮城県次世代育成支援対策地域協議会及び宮城県子ども・子育て会議　座席配置図（令和5年2月10日10階1002会議室）