資料１－３

(仮称)石巻風力発電事業 環境影響評価手続きに係るこれまで流れとスケジュール

（環境影響評価法及び電気事業法による発電所アセス手続き）
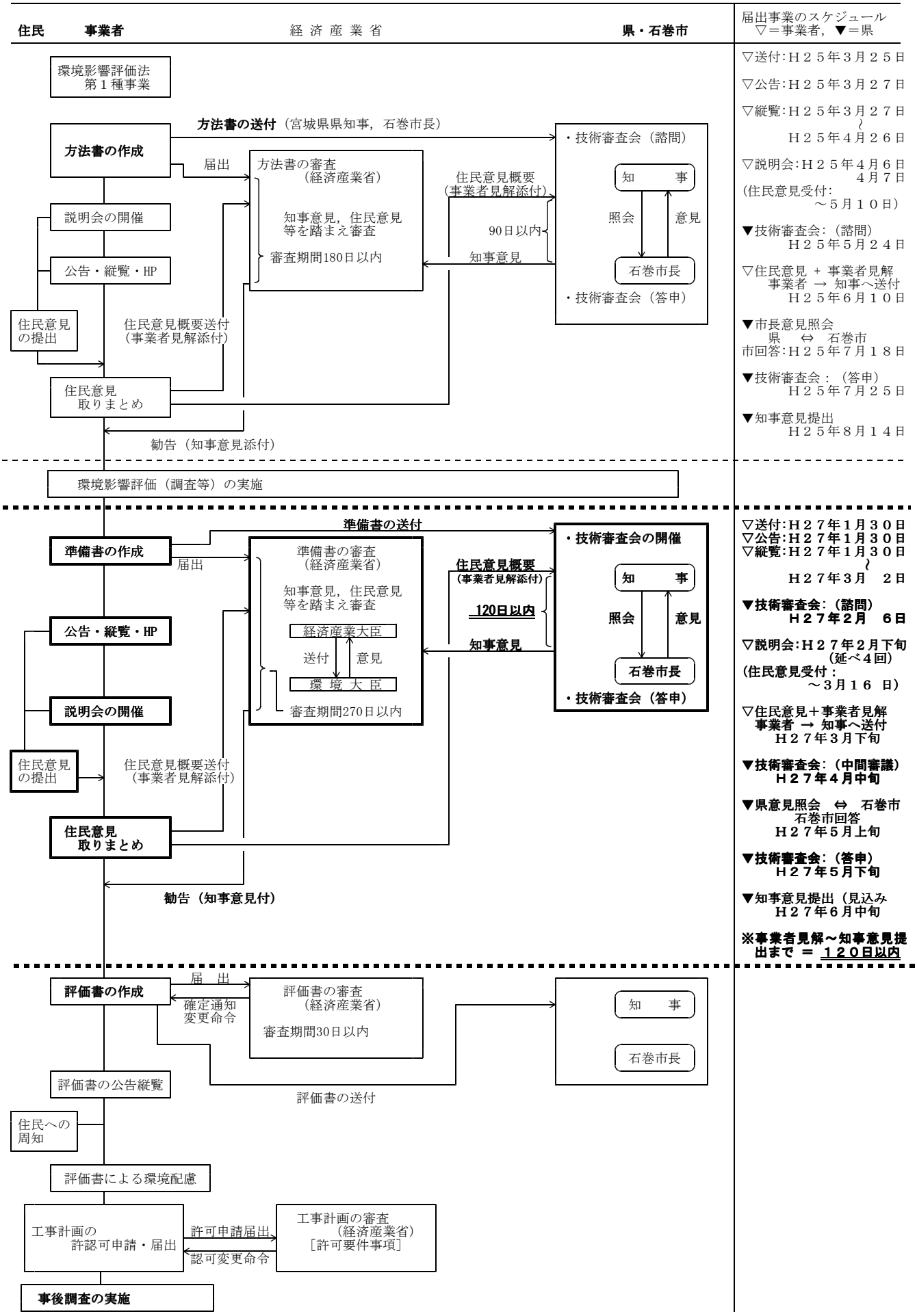
平成２７年２月６日